HARTING RJ Industrial® Steckverbinderset RJ45, 4-polig

Vorteile

- Industrietauglicher RJ45 Ethernet-Datensteckverbinder
- Werkzeuglos feldkonfektionierbar mit HARAX® Schnellanschlusstechnik in IDC-Technologie
- Kompaktes Design
- Ergonomischer Entriegelungsclip
- geringes Gewicht gewährleistet schock- und vibrationsbeständige Verbindungen
- Übertragungskategorie Cat. 5
- Geeignet für den Anschluss von massiven und flexiblen Adern
- Bis 10 mal wiederbeschaltbar
- PROFINET kompatibel

Technische Kennwerte

Steckverbindertyp	RJ45 Stecker nach IEC 60 603-7
Kontaktanzahl	4
Übertragungseigenschaften	Kategorie 5 / Klasse D bis 100MHz nach ISO/IEC 11 801:2002, EN 50 173-1
Übertragungsrate	10/100 Mbit/s
Schirmung	voll geschirmt, 360° Schirmkontakt
Montage	Feldkonfektionierbar
Aderanschluss	werkzeuglos mittels IDC-Kontakten
Aderdurchmesser	
flexibel	AWG 24/7 - AWG 22/7
massiv	AWG 23/1 - AWG 22/1
Kabelaußendurchmesser	6,1 mm - 6,9 mm
Steckzyklen:	mind. 750
Schutzart	IP 20
Betriebstemperaturbereich	– 40 °C bis + 70 °C
Gehäusematerial	Polycarbonat, UL 94-V0
Farbe	schwarz
	UL Zulassung (E102079)

Bezeichnung	Bestell-Nummer
HARTING RJ Industrial® Steckverbinderset RJ45, 4-polig	
Set bestehend aus: Gehäuse mit Schirmung, Spleißelement, Kabelverschraubung und Montageanleitung	09 45 151 1100
wie 09 45 151 1100 jedoch für Aderdurchmesser AWG 26	09 45 151 1109

Maßzeichnung — Maße in mm
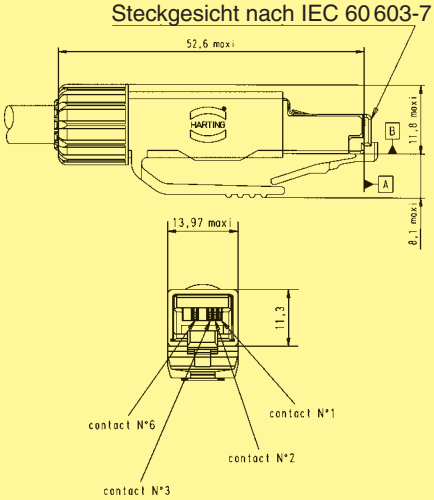
Steckgesicht nach IEC 60 603-7